HOME DELUXE

Instrucciones de montaje

Cabina de ducha Pearl

IMPORTANTE: GUARDAR PARA CONSULTAR POSTERIORMENTE. ¡LEER ATENTAMENTE!

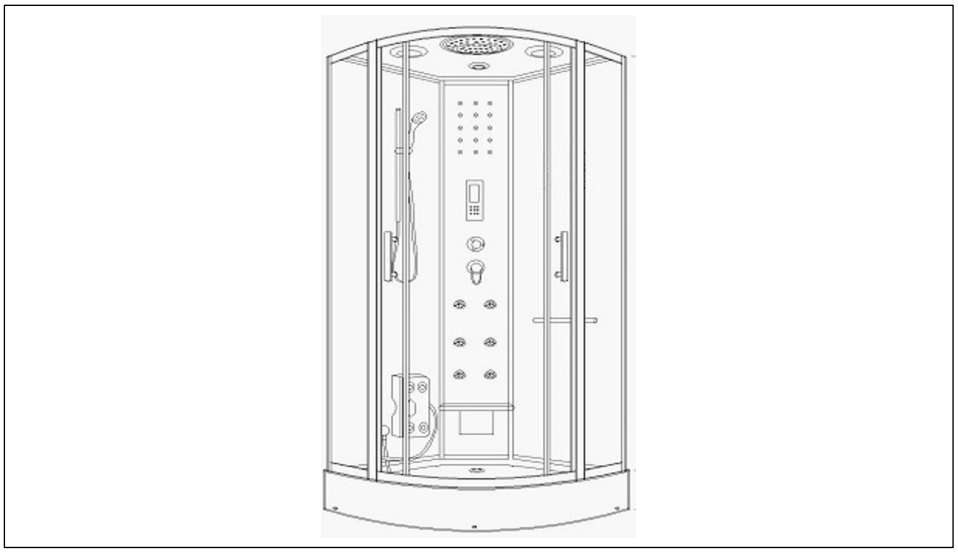

Índice

Explicación de los símbolos 3
Indicaciones de seguridad 4
Limpieza y mantenimiento 6
Indicaciones para la eliminación 6
Instrucciones de montaje 7
Accesorios 19
Solución de problemas 25
Aparatos eléctricos y - Información para hogares particulares 26
Garantía 27

Explicación de los símbolos



ADVERTENCIA
El símbolo de advertencia le advierte de peligros que pueden provocar accidentes o daños. Antes de realizar el paso de montaje correspondiente,
lea la nota correspondiente junto al símbolo.



INFO
El símbolo de información le proporciona indicaciones importantes y le advierte de posibles problemas durante el proceso de montaje. Téngalas en cuenta antes de realizar el paso de montaje correspondiente para comprender y evitar posibles problemas.

Generalidades

Las instrucciones de montaje se refieren a la cabina de ducha Pearl: contienen información importante sobre el montaje y el uso. Lea atentamente las instrucciones de montaje, en especial las indicaciones de seguridad, antes de poner en funcionamiento el producto y guárdelas en un lugar seguro. Utilice el artículo únicamente tal y como se describe en estas instrucciones para evitar lesiones o daños accidentales. Si cede la cabina de ducha Pearl a terceros, deberá entregarles también estas instrucciones de montaje.

Uso previsto

El artículo está destinado exclusivamente al uso privado y no es apto para el uso comercial. Utilice la cabina de ducha únicamente tal y como se describe en estas instrucciones de montaje. Cualquier otro uso se considera inadecuado y puede provocar daños materiales o personales. El fabricante no se hace responsable de los daños causados por un uso inadecuado o incorrecto.



Indicaciones de seguridad

- Lea toda la información. Si no está seguro de si puede o debe utilizar la cabina de ducha, consulte a su médico. Si durante el uso
  se siente mareado o con exceso de calor, salga inmediatamente de la cabina de ducha.
- Inmediatamente después de desembalar el producto, compruebe que el contenido del envío esté completo y que el producto y todas sus piezas se encuentren en perfecto estado. No monte el producto si el contenido del envío no está completo.
- Asegúrese de que todas las piezas estén en perfecto estado y se hayan montado correctamente. Un montaje incorrecto puede provocar lesiones. Las piezas dañadas pueden afectar a la seguridad y al funcionamiento.
- No realice modificaciones en el producto.
- Compruebe periódicamente la fijación.
- No está permitido el uso por parte de niños ni de personas con discapacidades físicas, sensoriales o mentales.
- No deje objetos inflamables en la cabina de ducha.
- En caso de padecer alguna enfermedad o alteración cutánea, consulte a su médico antes de utilizar el producto.
- La ducha de vapor está diseñada para instalarse en una esquina.
- Para facilitar el mantenimiento o las reparaciones futuras, debe dejarse un espacio libre de al menos 50 cm entre la cabina de ducha y los demás elementos del cuarto de baño. Además, el sistema debe desconectarse del suministro de agua y electricidad.
- La altura del cuarto de baño debe ser de al menos 230 cm para garantizar un montaje sin problemas.
- Instale la conexión de agua lo más cerca posible de la esquina de la habitación y coloque las tuberías de agua fría y caliente de acuerdo con los requisitos de instalación. (NO incluido en el volumen de suministro)
- Consulte el esquema de conexiones adjunto para conocer las conexiones de agua.



Peligro para los niños

- Mantenga a los niños alejados de los materiales de embalaje. Entre otras cosas, existe ¡Peligro de asfixia!
- Mantenga a los niños alejados del lugar de montaje mientras se instala el producto. El volumen de suministro incluye piezas que pueden provocar lesiones graves.
- No coloque el producto directamente sobre una zona de juegos ni en sus inmediaciones.
- El uso de la cabina de ducha solo está permitido bajo la supervisión de un adulto debidamente instruido.
- La persona supervisora debe estar familiarizada con las advertencias y ser reconocible como tal

.

- La cabina de ducha no es un juguete. Se prohíbe a los niños jugar con la cabina de ducha.
- Se debe supervisar a los niños para asegurarse de que no jueguen con el aparato.



Riesgo de lesiones
El uso inadecuado de la cabina de ducha Pearl puede provocar lesiones.

- Compruebe el artículo antes de cada uso para ver si presenta daños visibles.
- Realice cualquier modificación estructural solo con el permiso y siguiendo las instrucciones del fabricante.
- Peligro de muerte por tensión eléctrica: el contacto con piezas conductoras de tensión supone un peligro inmediato de muerte. Los daños en el aislamiento o en componentes individuales pueden ser mortales. -> En caso de daños en el aislamiento, desconecte inmediatamente la fuente de alimentación y solicite una reparación.



Peligro de daños

- Un manejo inadecuado puede provocar daños personales y materiales considerables. Por lo tanto, salvo que se indique lo contrario, el montaje, la instalación, la puesta en servicio, así como la reparación de averías, el mantenimiento y las reparaciones solo deben ser realizados por personal cualificado.



Peligro de explosión

- No guarde sustancias fácilmente inflamables, combustibles o explosivas en el interior de la cabina de ducha Pearl. Las sustancias fácilmente inflamables pueden prenderse fuego.

Limpieza y mantenimiento

- Limpie la cabina de ducha y los accesorios con un detergente suave y
- un paño suave.
- No utilice acetona ni productos de limpieza que contengan amoniaco, ni tampoco productos abrasivos de grano grueso.
- Limpie el desagüe de la ducha con regularidad.
- Asegúrese de que los desagües situados en el centro, debajo de las paredes traseras del plato de ducha, estén siempre abiertos.
- Limpie regularmente el sistema de rodillos y la guía del marco de las puertas correderas.
- Compruebe periódicamente que las conexiones y las juntas de silicona estén bien selladas.
- Elimine las obstrucciones del retorno de agua (atención: ¡no lo haga durante el funcionamiento ni inmediatamente después!).



Indicaciones para la eliminación

- Elimine el material de embalaje de acuerdo con la normativa nacional vigente.
  Deseche los cartones y los embalajes protectores de plástico por separado y de forma adecuada.
- Nuestros embalajes están fabricados con materiales respetuosos con el medio ambiente.
  Se pueden reciclar y, por lo tanto, servir como valiosas materias primas. Ya no
  Por lo tanto, los envases necesarios pueden depositarse en los contenedores de residuos locales.
- Al desechar estos productos, también deben respetarse las normativas nacionales vigentes.
- Si tiene dudas sobre la eliminación, póngase en contacto con el fabricante. Puede obtener información sobre la eliminación adecuada en los centros de eliminación de residuos locales.

Instrucciones de montaje

- Lea atentamente las siguientes instrucciones.
- Su cabina de ducha Pearl se entrega en varios paquetes. Asegúrese de que los paquetes se abran por la parte superior. Tenga mucho cuidado al abrir los paquetes, ya que contienen piezas frágiles y vidrio.

Posiciones de conexión

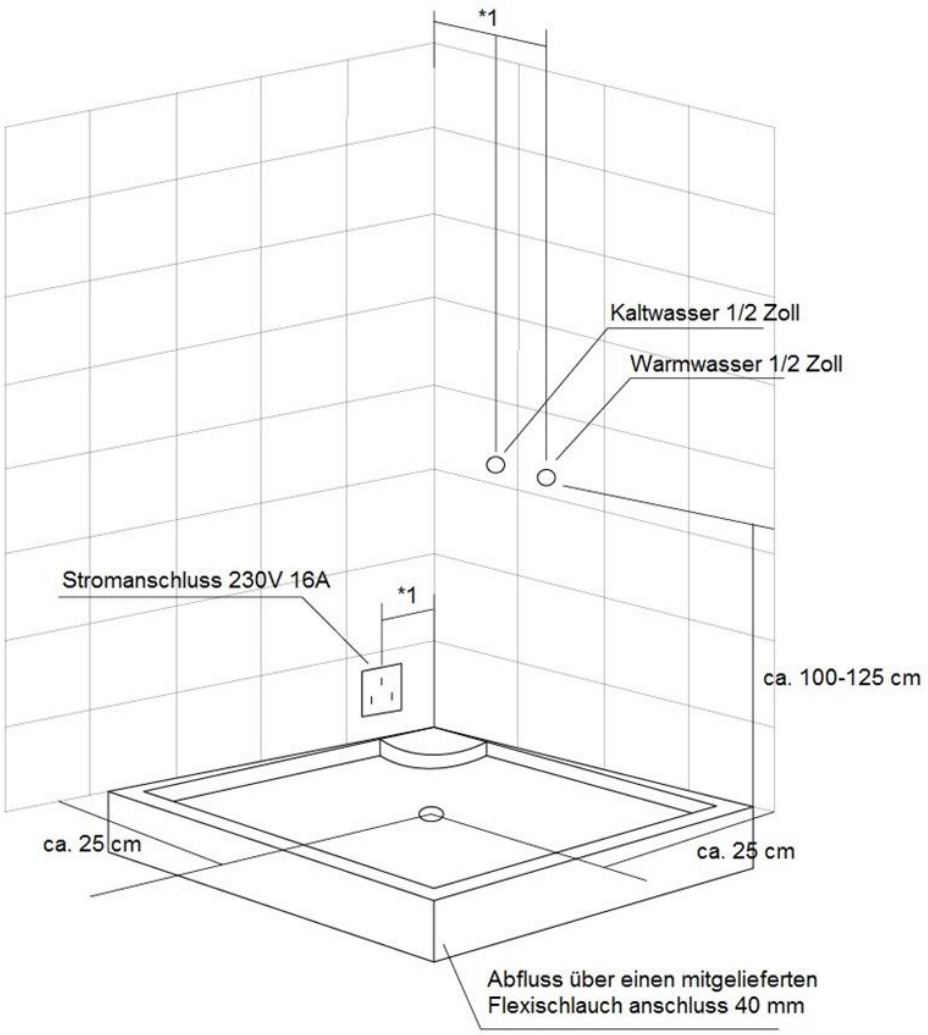

*1 Montieren Sie die Wasseranschlüsse, sowie den Stromanschluss so nah wie möglich in der für die Dusche vorgesehenen Ecke.

La conexión correcta

- Las conexiones deben colocarse lo más lejos posible en la esquina.
- La conexión de desagüe debe montarse en el suelo.
- Las conexiones de agua caliente y fría deben montarse a una altura de entre 100 y 125 cm.
- Se debe instalar una toma de corriente de 230 V para cuartos húmedos a una altura de aproximadamente 20 cm.
- La cabina de ducha debe estar conectada a una tubería fija permanente que cumpla con las normas generales para cuartos húmedos.
- En cuanto a la instalación eléctrica, es imprescindible tener en cuenta que la conexión eléctrica debe cumplir con la normativa nacional y que deben respetarse estrictamente los valores de tensión y frecuencia especificados por el fabricante.
- La instalación debe ser realizada por un especialista, quien deberá instalar un interruptor de desconexión total con una apertura de contacto mínima de 3 mm en la instalación eléctrica doméstica. Este dispositivo debe estar protegido con un interruptor diferencial de 16 A (FI/LS 16 amperios).
- Como fuente de alimentación se debe utilizar un cable de 3 polos para locales húmedos con una sección transversal de 3 x 1,55 mm².
- El conductor de protección de la ducha de vapor debe conectarse al conductor de protección de la instalación doméstica.
- Por último, se debe conectar una conexión equipotencial de al menos 4 mm² a la base de la ducha de vapor
  mediante una abrazadera de puesta a tierra.

Nota importante:

El cliente no está autorizado a realizar modificaciones por su cuenta en las piezas y los cables eléctricos del aparato, ya que ello supondría la pérdida de todos los derechos de garantía.

Esquema de conexión

Todas las conexiones están marcadas con pequeñas etiquetas adhesivas y solo hay que conectarlas a la conexión correspondiente.

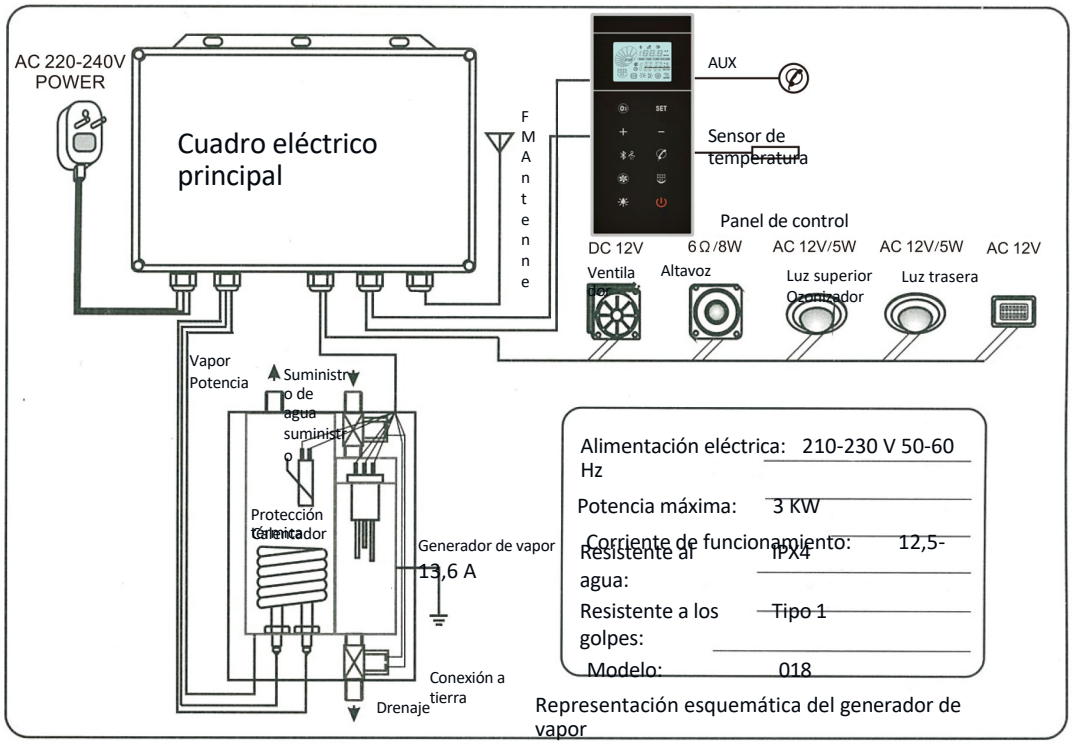

Representación esquemática del generador de vapor

Esquema de conexión de agua

- Todas las piezas de conexión deben estar provistas de una junta de goma.
- La temperatura del agua no debe superar los 65 °C y la presión del agua debe estar entre 4 y 6 bar.
- Antes de realizar tareas de mantenimiento o reparación, se debe desconectar la conexión eléctrica.
- Un especialista debe comprobar periódicamente el correcto funcionamiento del interruptor diferencial.

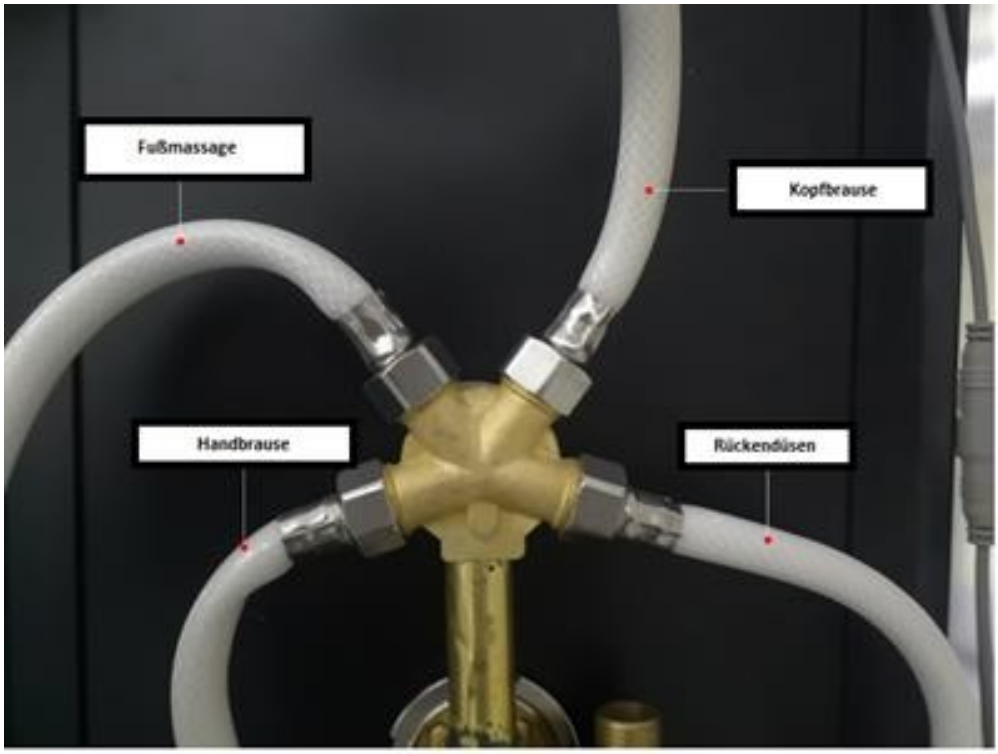

Comience con el montaje

Montaje de los platos de ducha

- En primer lugar, retire todas las láminas protectoras de los componentes.
- Ahora monte la válvula de desagüe (sifón) con la junta correspondiente en el tubo de desagüe del plato de ducha (apriete solo a mano, ya que de lo contrario existe riesgo de rotura). Si es necesario, utilice silicona para la válvula.
- El sifón debe alinearse lo más posible con la conexión de desagüe.
- Coloque el plato de ducha en el lugar previsto y alinéelo horizontalmente con ayuda de los pies ajustables del bastidor (asegúrese de que todos los pies estén apoyados en el suelo) y un nivel de burbuja, y fíjelo con la contratuerca.
- Conecte la válvula de desagüe al desagüe.
- Por último, compruebe con un poco de agua que las conexiones sean estancas.

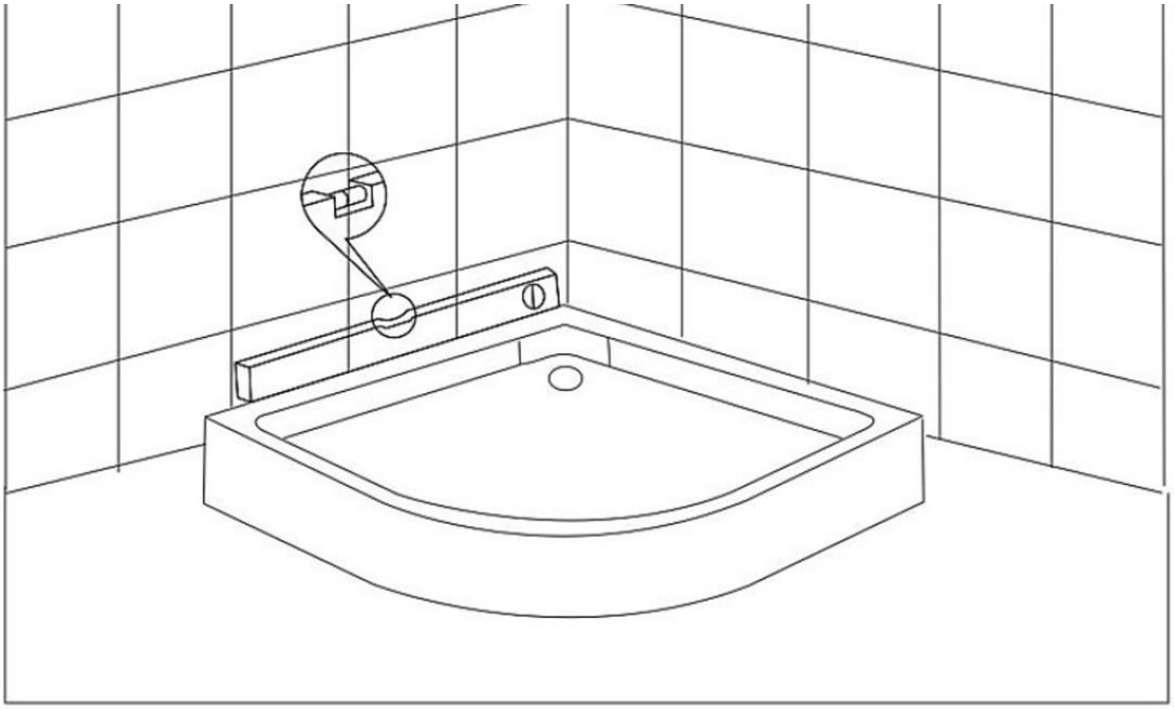

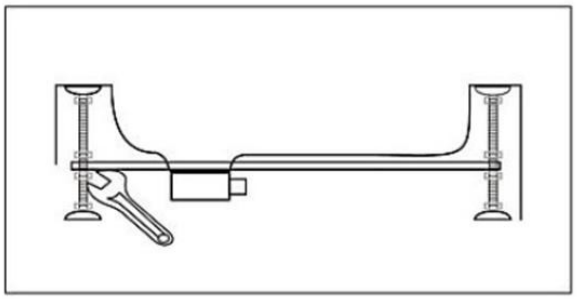

Montaje del marco guía y los perfiles

Una los dos montantes de aluminio (exteriores) con los dos arcos guía y fíjelos a cada lado con cuatro tornillos 7,6 B4 en la parte superior e inferior.

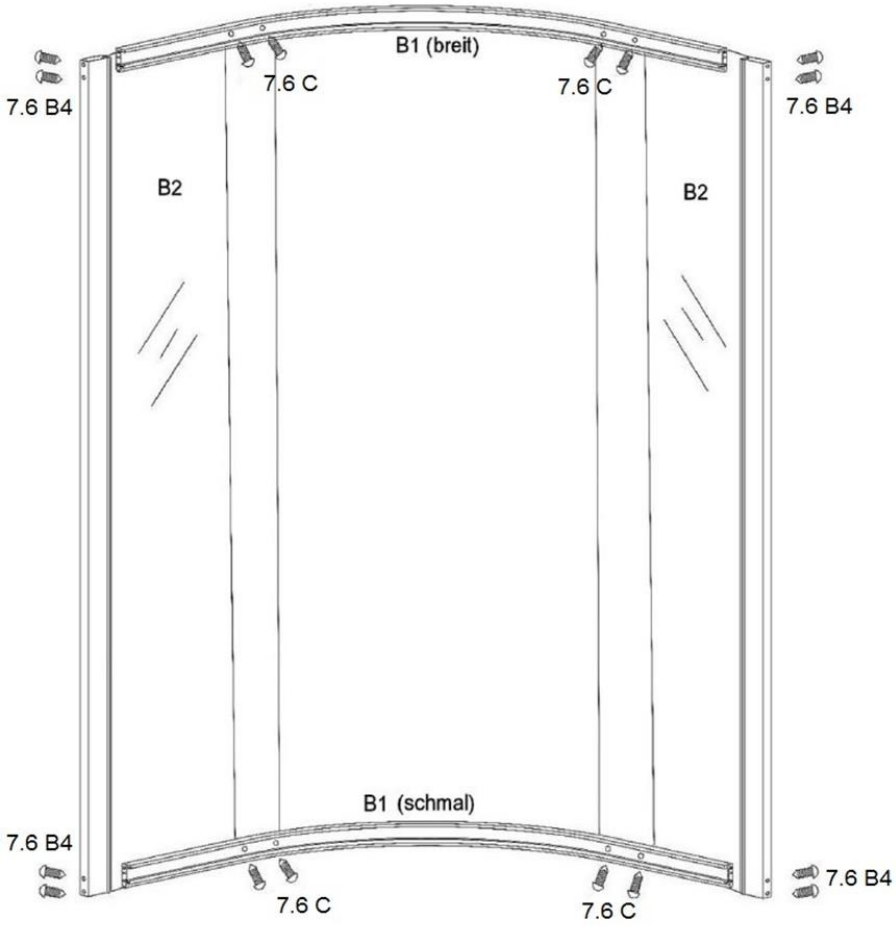

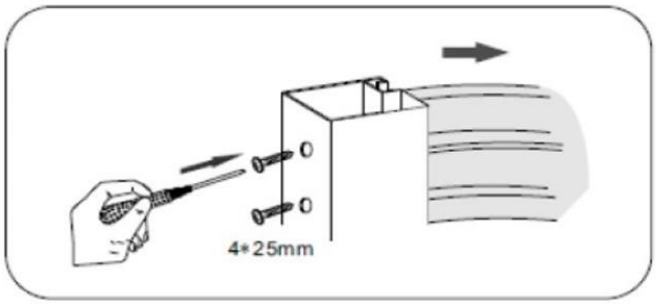

El recorte de los montantes exteriores está previsto para la parte superior y más adelante soportará el techo.

Montaje de los elementos de fijación con el perfil de aluminio y el montante interior de aluminio

- Taladre 2 agujeros en la parte superior e inferior de los montantes de aluminio. Puede utilizar los agujeros taladrados en el perfil del arco redondo como plantilla.
- Coloque el perfil en el lado interior de los montantes de aluminio
- (preste atención al lado correcto).
- Antes de fijar los montantes interiores de aluminio, coloque el frente de cristal en la ranura de los montantes de aluminio (exterior) y, a continuación, fije los montantes interiores de aluminio con los tornillos 7.6 C.

Montaje de las juntas cónicas

- Una vez montados los paneles frontales de cristal y el perfil interior de aluminio, inserte las juntas cónicas B18 suministradas en el exterior de la entrada para fijar y sellar el panel frontal.
- Ahora coloque la entrada atornillada sobre el plato de ducha.

Montaje de los elementos deslizantes

- Monte 4 elementos de rodadura rígidos por cada elemento deslizante.
- Por cada arco redondo se montan 4 topes de puerta transparentes 7.7 con tornillos 7.6 B.
- A continuación, coloque los elementos en el marco de aluminio.
- Ahora puede colocar las manillas de las puertas en los elementos correderos.

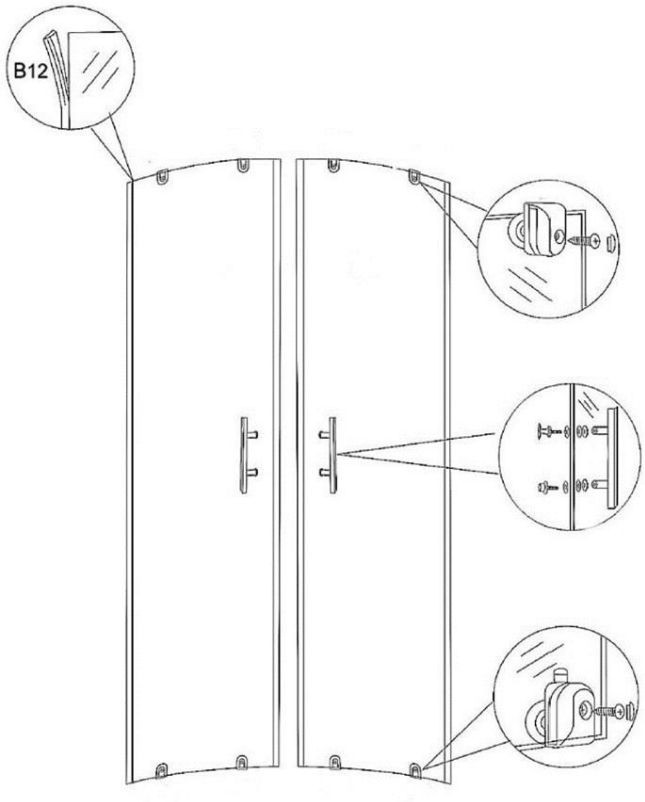

Montaje de los paneles traseros

- Monte todos los accesorios, como la barra de sujeción, etc., en los paneles traseros de cristal.
- Una las paredes laterales izquierda y derecha con el panel central tal y como se muestra en el siguiente esquema. Utilice para ello tornillos 7.6 C.
- Si los orificios no coinciden, se incluye una broca de 3 mm para volver a taladrarlos si es necesario.

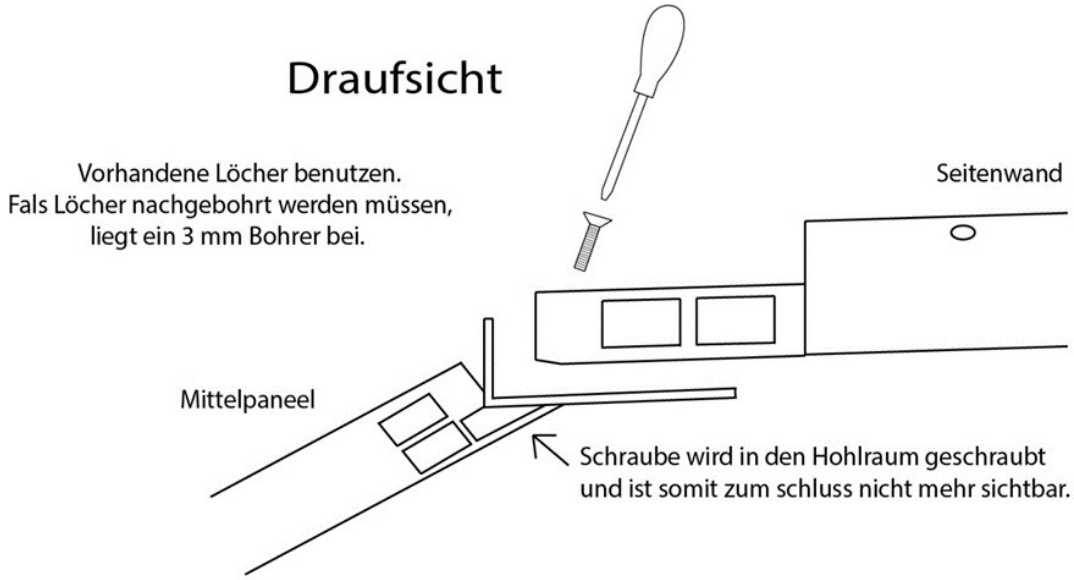

Montaje de la estantería de cristal

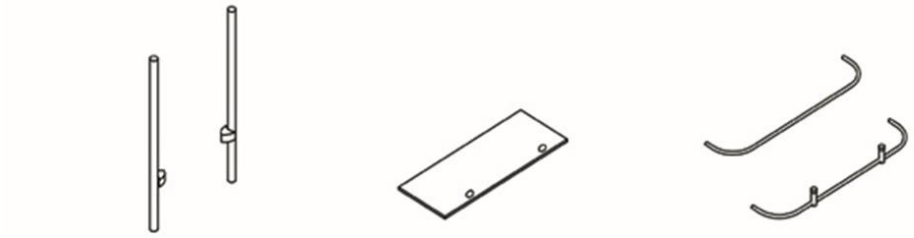

[1]x1 [2]x1 [3]x1



[4]x2 [5]x4 [6]x4

Paso 1: Atornille las barras entre sí.
Paso 2: Deslice el cristal y atorníllelo. Paso 3: Por último, monte los cuatro soportes de cristal.

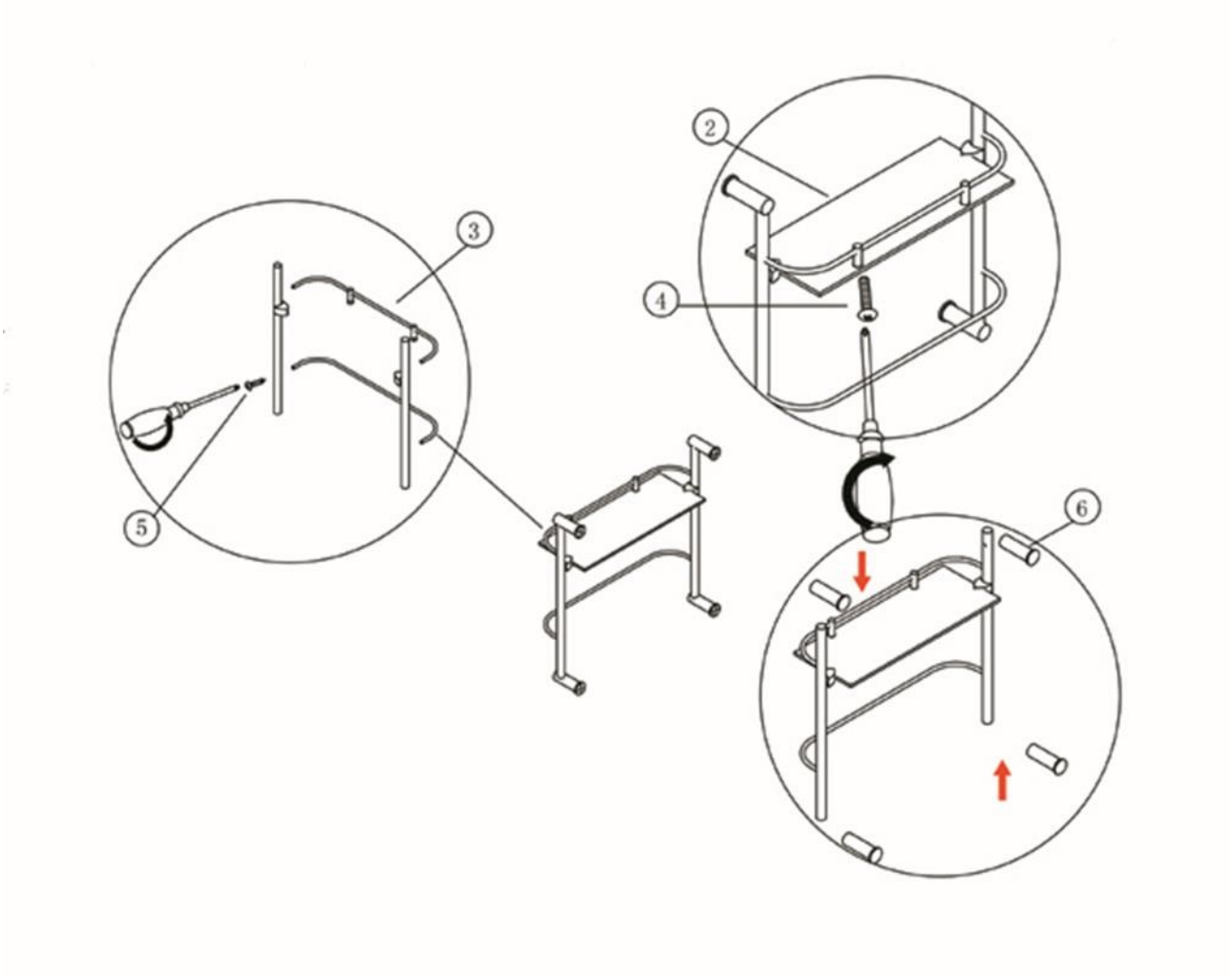

Montaje del plato de ducha y la tapa

- Alinee la cabina con el plato de ducha y fíjela con los tornillos roscados 7.6 D.
- La tapa se fija al marco de la pared trasera de cristal también con tornillos 7.6 D.

Sellado de la ducha de vapor y el templo de ducha

- La ducha está diseñada de tal manera que no necesita muchas juntas de silicona.
- No obstante, recomendamos aplicar una junta de silicona entre el plato de ducha y el perfil inferior.
- Una junta de silicona a la izquierda y a la derecha del panel
- Sellar adicionalmente con una junta de silicona delante a la izquierda y a la derecha en la unión de las paredes traseras con la parte delantera.
- Y una junta de silicona completa en el interior, alrededor del plato de ducha.

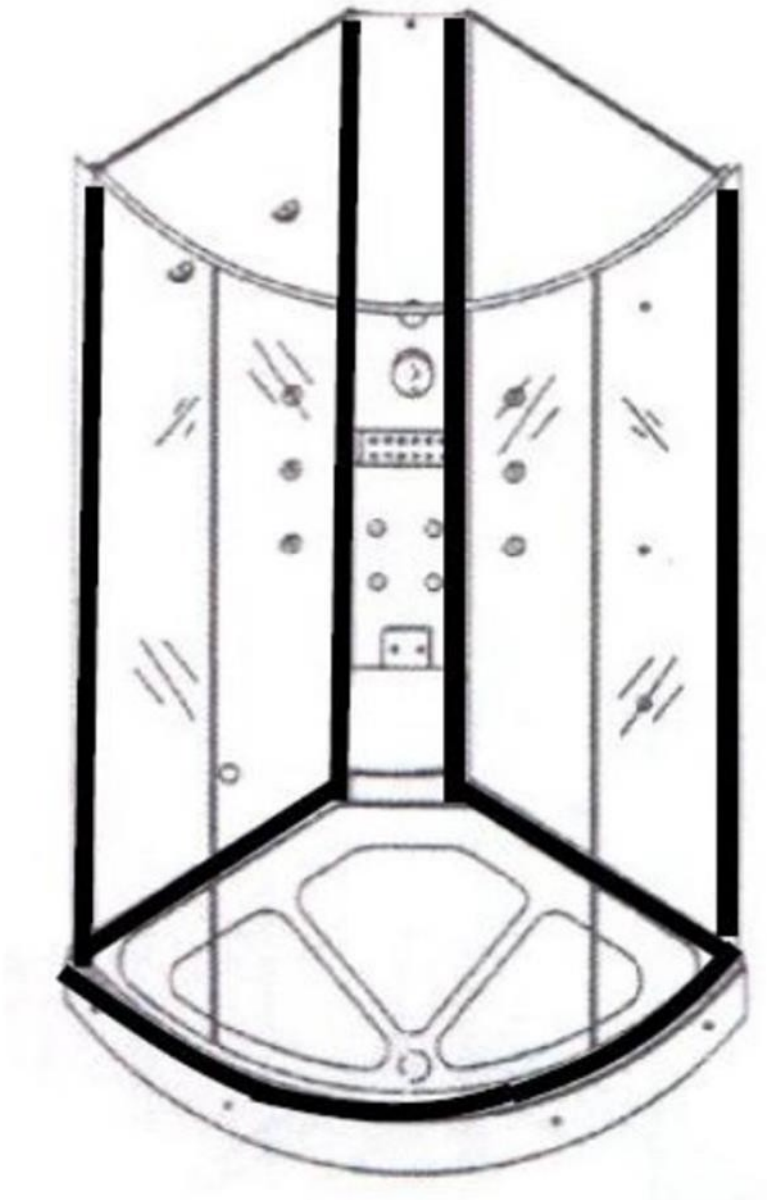

Montaje de la caja de control y el generador de vapor

Monte las unidades ya ensambladas (caja de control, generador de vapor) en la parte trasera del panel central. La manguera de agua residual se conecta al desagüe.

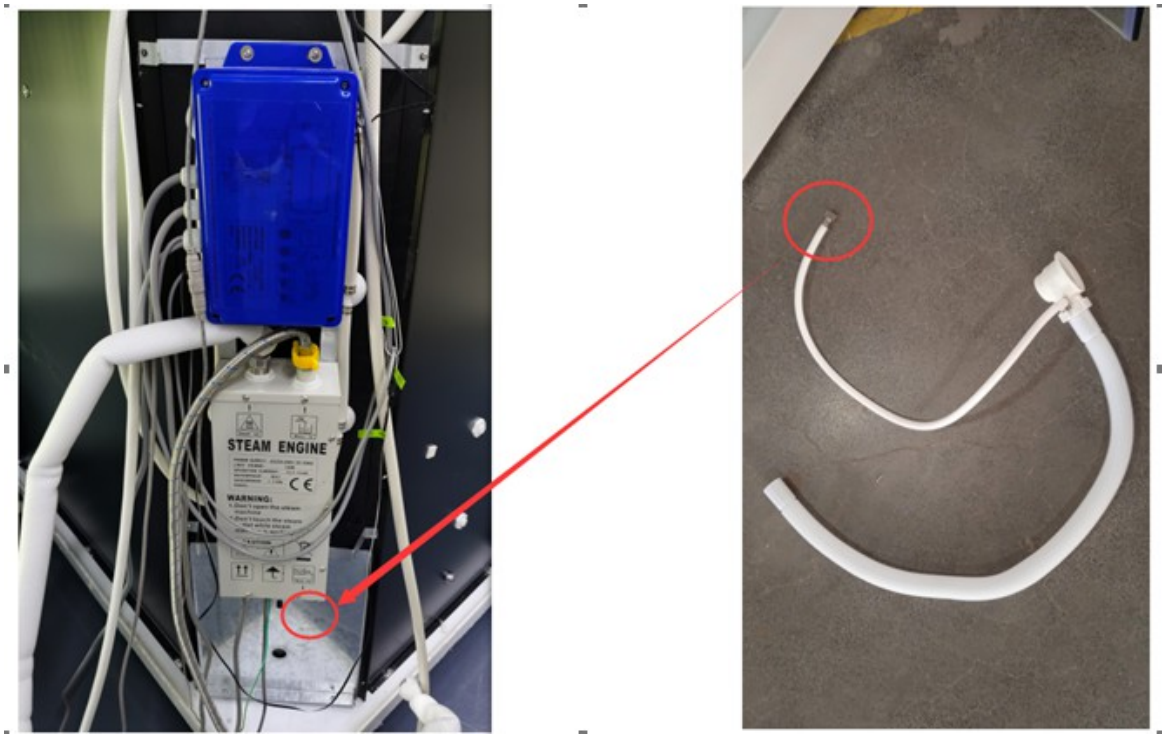

Accesorios

Manual de instrucciones Pantalla con vapor

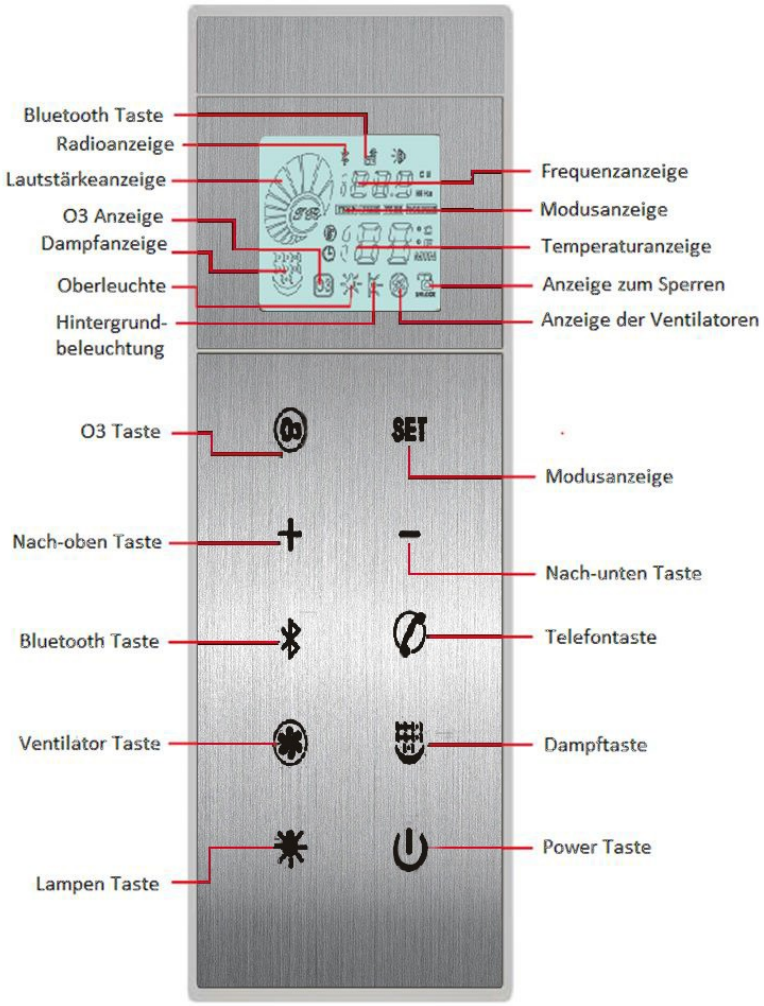

1. Función de encendido/apagado

Pulse el botón de encendido/apagado para activar la pantalla de control.

Cuando la pantalla se ilumine, estará lista para funcionar.

Después de unos 15 segundos sin tocar la pantalla, se activa el bloqueo automático de teclas.

Esto se indica mediante un pequeño candado rojo parpadeante debajo del botón de encendido/apagado . Dado que la pantalla reacciona a toques muy ligeros, incluso a salpicaduras de agua, esto le protege contra ajustes incorrectos. La pantalla de control se puede desbloquear manteniendo pulsada brevemente la tecla.

Para volver a desactivar la pantalla de control, simplemente mantenga pulsada brevemente la tecla .

Cuando se encienda la pequeña luz roja, la pantalla de control estará apagada en modo de espera.

Una vez apagada correctamente la pantalla de control, se activa automáticamente la limpieza con ozono.

Este proceso se indica mediante la luz roja «O3» en la pantalla. La limpieza es totalmente automática y dura entre 10 y 15 minutos. **Desbloquear teclas**

Atención: la tecla de encendido es la tecla de desbloqueo. Si no toca ninguna tecla durante más de 10 segundos, se bloquearán todas las teclas y aparecerá el símbolo .

Si toca la tecla «Bloquear» durante más de 3 segundos, se mostrará el símbolo de desbloqueo y se desbloquearán todas las teclas

2. Función de iluminación

La iluminación incluida sirve exclusivamente para la iluminación de escenas/acento y no es adecuada para otras aplicaciones.

Al pulsar el botón de la luz, se enciende la iluminación interior.

Para apagarla, vuelva a pulsar este botón.

Dependiendo del modelo de ducha que tenga, se encenderán diferentes luces.

En la «serie exclusiva»,

al pulsar una vez se enciende la iluminación LED del panel central, así como la luz del techo que cambia de color, y al pulsar dos veces se apagan todas las luces.

En la «serie ALL IN»,

al pulsar una vez, se enciende la iluminación LED de los paneles centrales, así como la luz del techo que cambia de color, y al pulsar dos veces, se apagan todas las luces.

En la «serie Pearl»,

al pulsar una vez se enciende la iluminación LED,

Al pulsar dos veces, se enciende la luz del techo.

al pulsar 3 veces, ambas se encienden al mismo tiempo

y al pulsar 4 veces se apagan todas las luces.

3. Ventilador

Toque la tecla «» (Ventilador), el símbolo del ventilador parpadeará y el ventilador comenzará a funcionar. Vuelva a pulsar la

botón de nuevo para detener el funcionamiento.

4. Función de vapor

Pulse la tecla de la función de vapor, «», para activarla. El símbolo parpadeará y el vapor se expulsará tras 3 minutos.

En la pantalla se iluminará la temperatura actual o la última temperatura ajustada.

Antes de poder disfrutar de la función de vapor, primero debe ajustar el tiempo y la temperatura.

Para desactivar la función de vapor, vuelva a pulsar el botón.

5. Ajuste de la temperatura y el tiempo

Ajuste de la temperatura: cuando el generador de vapor esté en funcionamiento, pulse la tecla botón «SET » del panel de control hasta que aparezca el símbolo « » en la pantalla, el símbolo de temperatura « » parpadee y se muestre la temperatura preseleccionada. Puede pulsar «+ » o «– » para ajustar la temperatura predeterminada. La temperatura preajustada

El rango de temperatura es de 20 a 60 °C. Pulse el botón «+ » o «– » y, tras 3 segundos, la temperatura comenzará a subir o bajar de forma continua. Una vez ajustada la temperatura deseada, esta se guardará automáticamente en la memoria RAM del ordenador y la ventana de temperatura mostrará la temperatura actual del cuarto de baño. El generador de vapor se apaga cuando la temperatura del cuarto de baño es superior o igual a la temperatura definida por el usuario. 30 segundos después, el generador de vapor vuelve a funcionar. La temperatura estándar es de 45 °C. Dado que el sensor de temperatura se encuentra en la caja de control, existe una diferencia entre la temperatura mostrada durante el calentamiento del vapor y la temperatura real en la cabina de ducha.

Ajuste de tiempo: cuando el generador de vapor esté listo para funcionar, pulse la tecla SET del panel de control hasta que aparezca « » (Ajuste de tiempo); a continuación, se mostrará el símbolo de tiempo « » (Ajuste de tiempo) y

Se muestra la hora prevista. Puede pulsar las teclas «+ » (más) o «– » (menos) para ajustar el tiempo de preselección. El intervalo de tiempo es de dos minutos por cada pulsación, y el tiempo máximo es de 0 a 60 minutos. El tiempo predeterminado es de 30 minutos. Cuando el tiempo es «00», el generador de vapor deja de funcionar. Si desea continuar con el funcionamiento del vapor, debe

pulse la tecla . Si desea utilizar el generador de vapor sin límite de tiempo, ajuste el tiempo directamente a «00». Durante el funcionamiento, puede restablecer el tiempo en cualquier momento.

6. Radio

Pulse una vez el botón « » del panel de control y se iluminará el símbolo de la radio « » y la radio funcionará. Vuelva a pulsar el botón « » y se activará el Bluetooth y se apagará la radio. En la radio, el rango de frecuencias es: FM 87,5 - 108 MHz. Toque el botón SET hasta que la pantalla cambie a TUNE y la ventana de frecuencia muestra la frecuencia actual. Pulse + o − en el panel de control para buscar emisoras hacia arriba o hacia abajo paso a paso. Si pulsa el botón durante medio segundo, se buscará automáticamente una emisora.

Bluetooth

Pulse el botón Bluetooth, busque «XWM01» en el teléfono móvil y conéctelo.

7. Volumen y sintonizador

Puede utilizar el botón VOL TUN pulsar el botón para sintonizar la emisora y ajustar el volumen de la radio después de

encenderla. Pulse VOL TUN una vez el botón para sintonizar las emisoras.
Ajustar la frecuencia.
Puede ajustarla con las teclas de flecha izquierda y derecha. La radio

tiene un rango de frecuencia de FM 87,5 a 108 MHz.

Una vez que haya encontrado una emisora ideal, puede guardarla en la botón de memoria de emisoras M

. Cuando haya terminado de sintonizar la emisora, pulse VOL TUN de nuevo la tecla para
regular el volumen. Esto se hace también se puede hacer con las teclas de flecha izquierda y derecha.

Purificación con ozono

Cuando se apaguen las demás funciones (excepto las funciones de la lámpara), pulse el botón « » en el panel de control, el símbolo se iluminará y el ozonizador comenzará a funcionar. Si vuelve a pulsar el botón , el ozonizador dejará de funcionar.

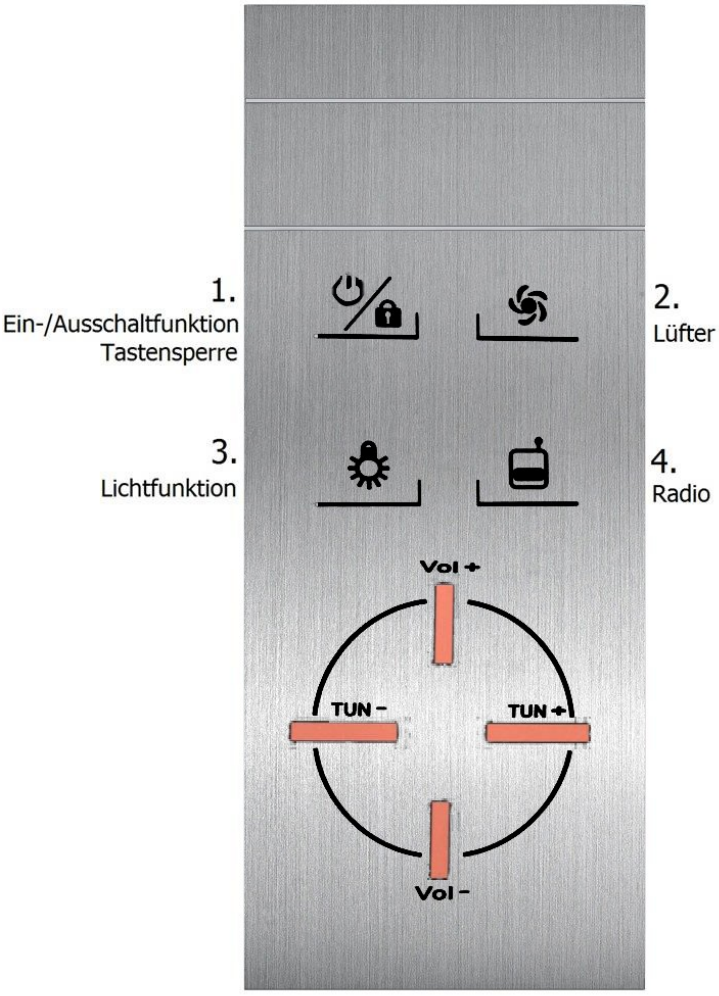

Sender und Volumen werden über die linke und recht,
sowie über die oben und unten Tasten eingestellt.

1. Función de encendido/apagado

Pulse la tecla de encendido/apagado  /apagado para activar la pantalla de control.

Cuando la pantalla se ilumine, estará lista para funcionar.

Si no se toca la pantalla durante unos 15 segundos, se activa el bloqueo automático de teclas se activará automáticamente.

Dado que la pantalla reacciona al más mínimo contacto, incluso a las salpicaduras de agua, esto le protege contra ajustes incorrectos. La pantalla de control se desbloquea manteniendo pulsada brevemente la tecla. 

Para volver a apagar la pantalla de control, simplemente mantenga pulsada breven  tecla .

Cuando se encienda la pequeña luz roja, la pantalla de control estará apagada en modo de espera.

2. Ventilador

Si desea poner en marcha el ventilador,  pulse el botón del ventilador.

Para apagarlo, vuelva a pulsar este botón.

3. Función de iluminación

Al pulsar  el botón de la luz, se enciende la iluminación interior LED.

Para apagarla, vuelva a pulsar este botón.

4. Radio

Con el  botón de radio puede encender la radio y, si lo pulsa de nuevo, apagarla.

La radio tiene un rango de frecuencia de FM 87,5 a 108 MHz.

5. Volumen y sintonizador

Cuando la radio está encendida, 

puede 

los botones y ajustar el volumen de la emisora de radio. Si desea sintonizar la emisora de radio,

pulse 

y 

el botón para cambiar la frecuencia. La radio tiene un rango de frecuencia de FM 87,5 a 108 MHz.

Solución de problemas

Problem Nummer	Beschreibung	Lösungsweg
E1	Dampfcomputer hat einen Fehler	Überprüfen Sie ob am Wasserhahn Wasser ankommt oder nicht
E3	Wassereinlass Problem	Überprüfen Sie den Wasserzulauf und die Verbindung hierzu
E4	Wasserauslass Problem	Überprüfen Sie den Wasserauslauf und die Verbindung hierzu
E5	Dampfgenerator kann das Wasser nicht ein-/ und auslassen	Überprüfen Sie den Schlupf des Wassereinlassventils und Auslassventils
E6	Dampfgenerator bekommt kein Wasser	Überprüfen Sie den Wasserzufluss und den Wasserhahn
E8	Temperatursensor hat einen Fehler	Überprüfen Sie den Sensor ob eine Verbindung besteht oder nicht

Si tiene algún otro problema con la cabina de ducha, no dude en ponerse en contacto con nosotros.

Aparatos eléctricos y electrónicos: información para hogares particulares

La Ley alemana sobre aparatos eléctricos y electrónicos (ElektroG) contiene una serie de requisitos para el manejo de aparatos eléctricos y electrónicos. A continuación se resumen los más importantes.

1. Recogida selectiva de aparatos usados

Los aparatos eléctricos y electrónicos que se han convertido en residuos se denominan aparatos usados. Los propietarios de aparatos usados deben depositarlos en un punto de recogida separado de los residuos urbanos sin clasificar. Los aparatos usados no deben depositarse en la basura doméstica, sino en sistemas especiales de recogida y devolución.

2. Pilas y acumuladores

Los propietarios de aparatos usados deben separar las pilas y acumuladores usados que no estén incluidos en el aparato usado antes de entregarlos en un punto de recogida. Esto no se aplica si los aparatos usados se entregan a organismos de gestión de residuos de derecho público y allí se separan con el fin de prepararlos para su reutilización junto con otros aparatos usados.

3. Posibilidades de devolución de aparatos usados

Los propietarios de aparatos usados procedentes de hogares particulares pueden entregarlos en los puntos de recogida de las entidades públicas de gestión de residuos o en los puntos de recogida establecidos por los fabricantes o distribuidores en el sentido de la Ley de aparatos eléctricos. Aquí encontrará un directorio en línea de los puntos de recogida y devolución: https://www.ear-system.de/ear-verzeichnis/sammel- undruecknah-mestellen.jsf

4. Aviso sobre protección de datos

Los aparatos viejos suelen contener datos personales sensibles. Esto se aplica especialmente a los aparatos de tecnología de la información y las telecomunicaciones, como ordenadores y teléfonos inteligentes. Por su propio interés, tenga en cuenta que cada usuario final es responsable de borrar los datos de los aparatos viejos que se van a desechar.

5. Significado del símbolo «contenedor de basura tachado»

El símbolo de un contenedor de basura tachado que suele aparecer en los aparatos eléctricos y electrónicos indica que el aparato en cuestión, al final de su vida útil, debe recogerse separadamente de los residuos urbanos sin clasificar.



- Número de registro del fabricante
- Como fabricantes en el sentido de la ElektroG, estamos registrados en la fundación competente Stiftung Elektro-Altgeräte Register (Nordostpark 72, 90411 Núremberg) con el siguiente número de registro: WEEEReg.-Nr. DE86467979

Garantía

Existen los derechos legales de responsabilidad por defectos y garantía a partir de la fecha de compra.
Home Deluxe GmbH no se hace responsable de los daños causados por el incumplimiento de las instrucciones de uso. Las reclamaciones que se deriven de un montaje o uso inadecuados quedan excluidas de la garantía.
En caso de defectos en el producto, ponte en contacto con nuestro servicio de atención al cliente por escrito a través del formulario de contacto de nuestra página web, indicando el nombre del producto, el número de serie y una foto de la placa de características:

Home Deluxe GmbH Schanzeweg 2
32312 Lübbecke
Alemania
Tel.: +49 (0)5743 6181-0
www.home-deluxe-gmbh.de

Si tienes más preguntas, nuestro servicio de atención al cliente estará encantado de atenderte a través del formulario de contacto.

Modelo:
Ducha de vapor Black Pearl 120 x 80 cm izquierda | ID del artículo: 1940 | ID de la variante: 1027 Ducha de vapor Black Pearl 120 x 80 cm derecha | ID del artículo: 1939 | ID de la variante: 1026 Ducha de vapor Black Pearl 100 x 100 cm | ID del artículo: 1936 | ID de variante: 1024
Ducha de vapor Black Pearl 90 x 90 cm | ID del artículo: 7751 | ID de la variante: 5934
Ducha de vapor White Pearl 120 x 80 cm derecha | ID del artículo: 7763 | ID de la variante: 5942
Ducha de vapor White Pearl 120 x 80 cm izquierda | ID del artículo: 1944 | ID de la variante: 1031
Ducha de vapor White Pearl 100 x 100 cm | ID del artículo: 1942 | ID de variante: 1029
Ducha de vapor White Pearl 90 x 90 cm | ID del artículo: 1941 | ID de la variante: 1028
Cabina de ducha Black Pearl 90 x 90 cm | ID del artículo: 1931 | ID de la variante: 1019
Cabina de ducha Black Pearl 100 x 100 cm | ID del artículo: 1932 | ID de la variante: 1020
Cabina de ducha Black Pearl 120 x 80 cm izquierda | ID del artículo: 7743 | ID de la variante: 5926 Cabina de ducha Black Pearl 120 x 80 cm derecha | ID del artículo: 7744 | ID de la variante: 5927 Cabina de ducha White Pearl 120 x 80 cm izquierda | ID del artículo: 7748 | ID de la variante: 5931
Cabina de ducha White Pearl 120 x 80 cm derecha | ID del artículo: 1930 | ID de la variante: 1018
Cabina de ducha White Pearl 90 x 90 cm | ID del artículo: 1933 | ID de la variante: 1021
Cabina de ducha White Pearl 100 x 100 cm | ID del artículo: 1934 | ID de la variante: 1022